E430 uscita serracavo
E430 cable outlet

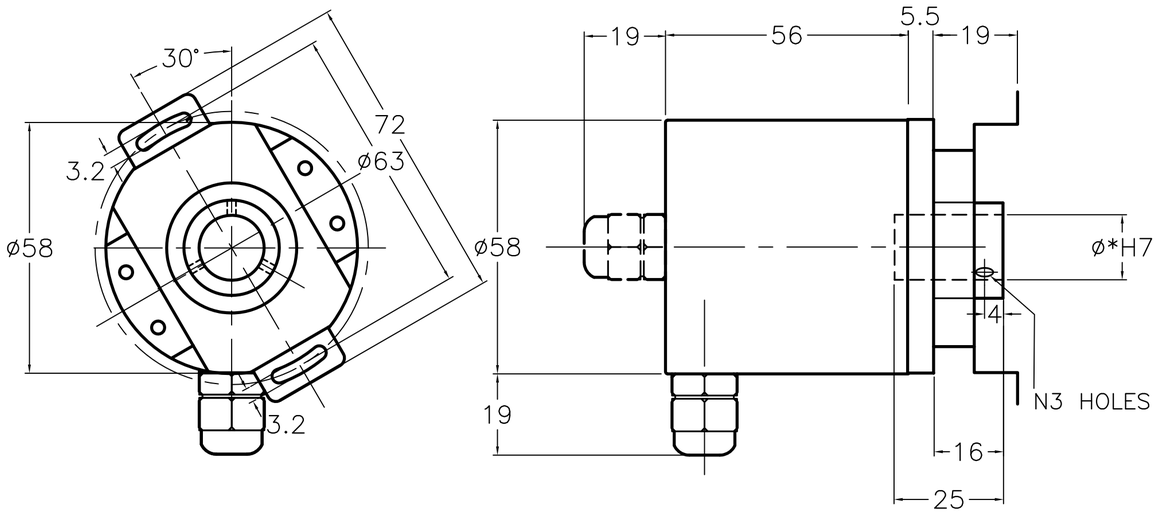

* FORO DISPONIBILE NEI DIAMETRI/AVAILABLE HOLLOW SHAFT DIAMETER
8mm – 10mm – 12mm – 14mm – 15mm

E430 uscita connettore 7 poli
E430 7pin connector outlet

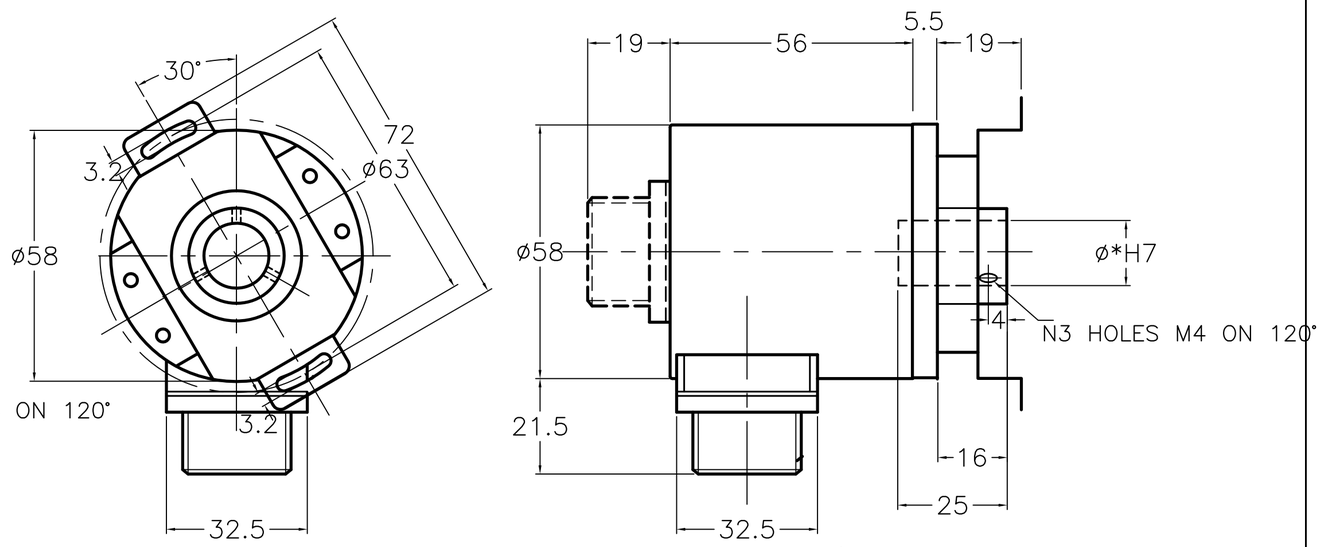

* FORO DISPONIBILE NEI DIAMETRI/AVAILABLE HOLLOW SHAFT DIAMETER
8mm – 10mm – 12mm – 14mm – 15mm

E430 uscita connettore 10 poli
E430 10pin connector outlet

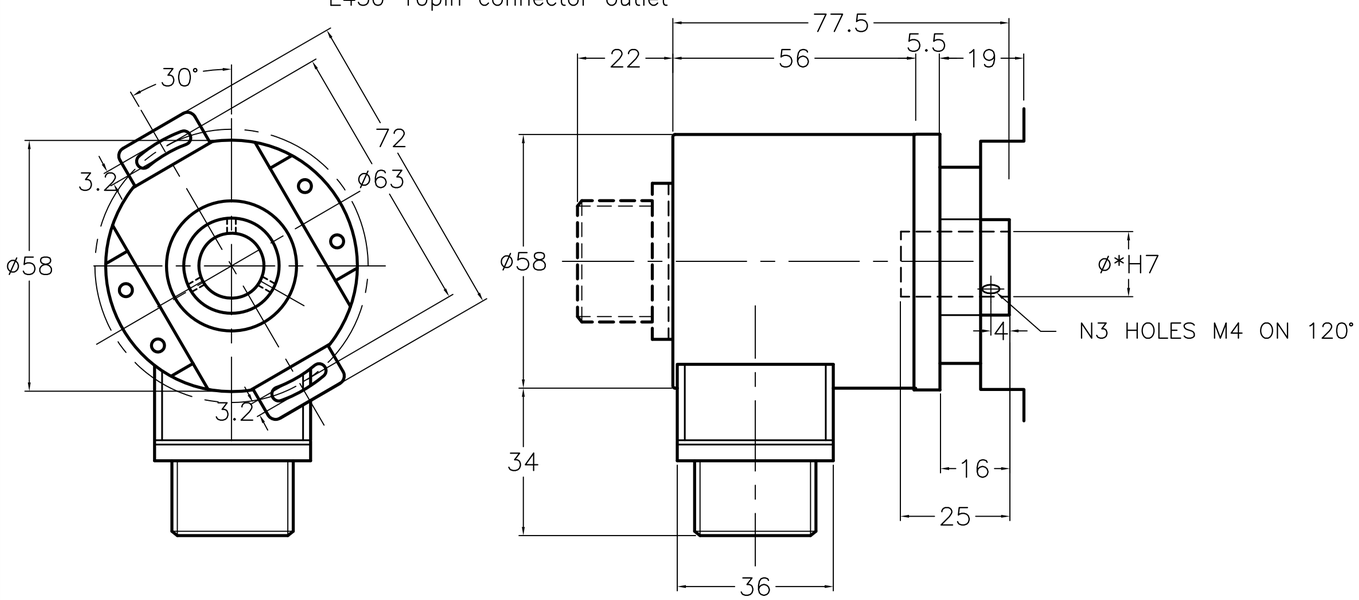

* FORO DISPONIBILE NEI DIAMETRI/AVAILABLE HOLLOW SHAFT DIAMETER
8mm – 10mm – 12mm – 14mm – 15mm

DISEGNO N.	CODICE	SCALA	FOGLIO	SOSTITUITO DA	DATA	FIRMA	DISEGNATO	DATA	SOFTWARE
M1486V		1:1	1 di 1				T.R.	5.4.12	
DENOMINAZIONE		TOLL.	MATER.	SOSTITUISCE	DATA	FIRMA	VISTO	FILE	
E430 DIMENSIONI D'INGOMBRO		±0.1						M1486V.DWG	

MODIFICHE	DESCRIZIONE	DATA	FIRMA

NOTE

CLIENTE

elap SPA
VIA VITTORIO VENETO, 4
20094 CORSICO (Milano)
TEL. 024519561 FAX. 0245103406