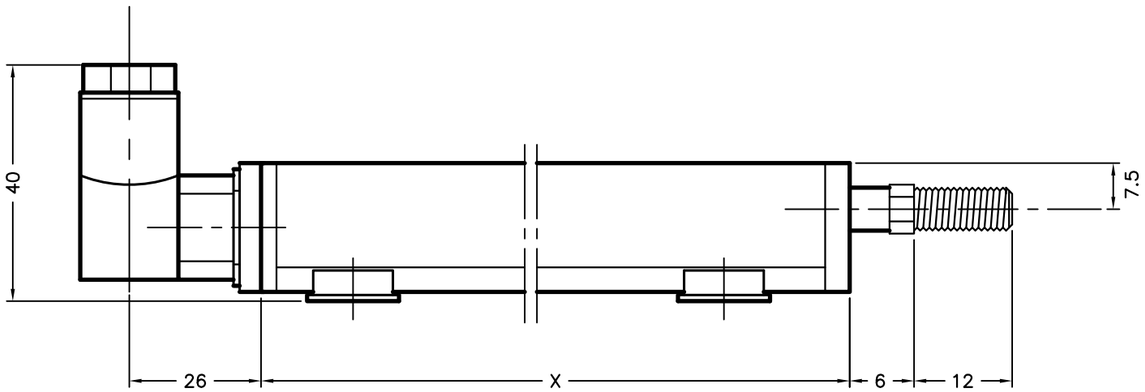

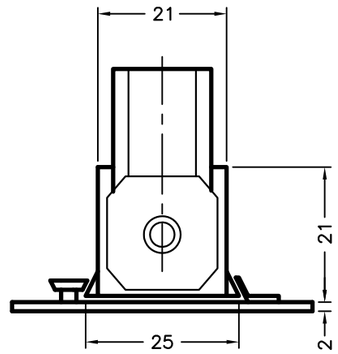

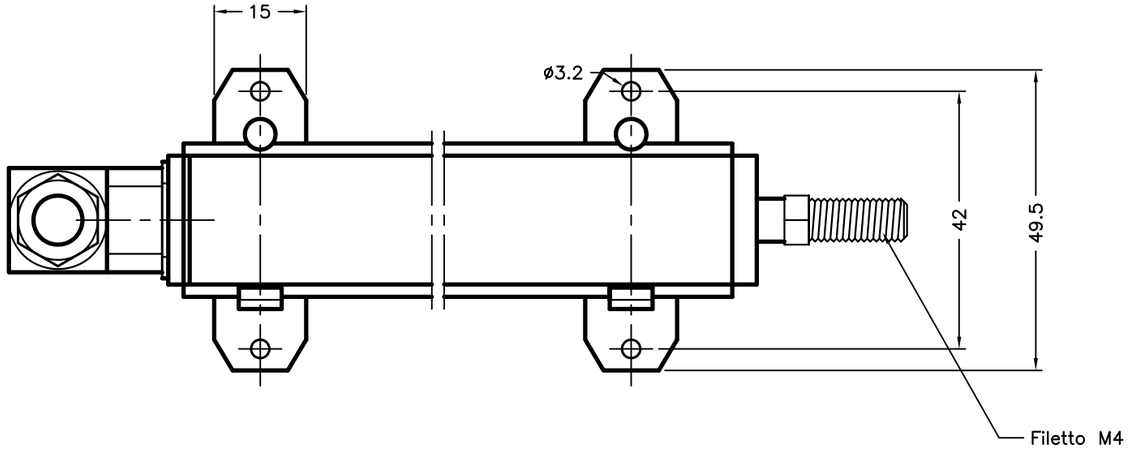

CORSA NOMINALE	X
25	74
50	99
75	124
100	149
150	199

DISEGNO N.	CODICE	SCALA	FOGLIO	SOSTITUITO DA	DATA	FIRMA	DISEGNATO	DATA	SOFTWARE
M772		1:1	1 di 1				T.R.	14.2.89	
DENOMINAZIONE		TOLL.	MATER.	SOSTITUISCE	DATA	FIRMA	VISTA	FILE	
PM Dimensione d'ingombro		V.note						M772.DWG	

MODIFICHE	DESCRIZIONE	DATA	FIRMA

NOTE

Tolleranza gen. ISO 2768 – m

CLIENTE

elap SRL
VIA VITTORIO VENETO, 4
20094 CORSICO (MI)
TEL. 024519561 R.A. FAX. 0245103406